P13000i

EQUAL POWER

CECHY

- Technologia inwerterowa : stabilna moc zapewniająca bezpieczną pracę delikatnych urządzeń elektronicznych.
- Podwójne napięcie
- Zabezpieczenie różnicowe
- Tryb ekonomiczny automatycznie dostosowuje prędkość obrotową silnika do optymalnego poziomu, zapewniając doskonałą oszczędność paliwa i redukcję hałasu.
- Kompaktowy i łatwy do przenoszenia za pomocą uchwytu

PRZYSPIESZENIE MOCY*
Powerrush zwiększa prąd elektryczny w momencie zapotrzebowania, powyżej mocy znamionowej podczas rozruchu silników elektrycznych. (*Do 16 kW)

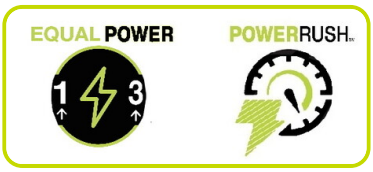

RÓWNA MOC
Zapewnij taką samą moc wyjściową w trybie jednofazowym i trójfazowym.

Podłączenie 2-PRZEWODOWEGO ROZRUCHU

Dwuprzewodowy układ rozruchowy to prosty i wydajny sposób zasilania i sterowania generatorem bez konieczności stosowania dodatkowych komponentów. Umożliwia on uruchamianie i zatrzymywanie generatora poprzez otwieranie i zamykanie przekaźnika, ręcznie lub za pośrednictwem falownika, który wykrywa niedobór pierwotnego źródła energii.

Osiągi		
Częstotliwość	Hz	50
Napięcie	V	400/230
Liczba faz		3 / 1
Moc maksymalna	watt	13000
Moc ciągła	watt	12000

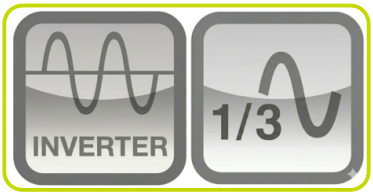

Moc jednofazowa

1-fazowa moc maksymalna	watt	13000
1-fazowa moc ciągła	watt	12000

www.pramac.com

Silnika		
Producent silnika		Pramac
Typ		OHV
Zoptymalizowana emisja spalin		Stage V
Obroty znamionowe	obr/min	Variable
Paliwo		Benzyna
System rozruchu		Elektryczny
Liczba cylindrów i układ		2 w układzie V
Pojemność układu smarowania	l	1.7
Czujnik braku oleju		√

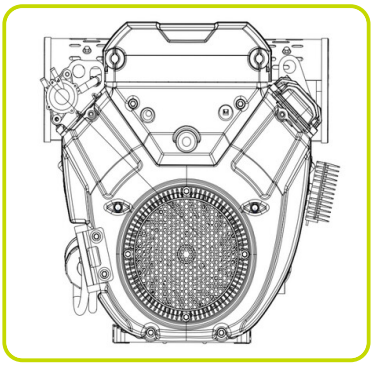

Prądnica	
Regulator napięcia	Inverter

Dane wymiarowe		
Długość	(L) mm	972
Szerokość	(W) mm	783
Wysokość	(H) mm	873
Waga (suchy)	kg	195
Wymiary kartonu DxSxW	mm	1090x820x900

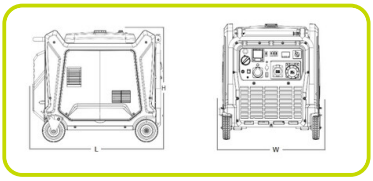

Czas pracy		
Pojemność zbiornika paliwa	l	45
Zużycie paliwa @ 75%	l/h	5
Czas pracy przy 75%	h	7.5

Poziom hałasu		
Gwarantowany poziom hałasu (LWA)	dBA	96
Poziom ciśnienia akustycznego z 7 m	dBA	65

STEROWANIE GENERATOREM

STEROWANIE / INSTRUMENTY

- Przełącznik: O / I | Przycisk zasilania
- Przełącznik jednofazowy / trójfazowy + Equal function
- Automatyczne połączenie dwuprzewodowe + zdalne sterowanie
- Gniazdo ładowania akumulatora 12V
- Woltomierz / Licznik motogodzin / Częstotliwościomierz / Wskaźnik poziomu paliwa
- Przycisk awaryjnego zatrzymania

GNIAZDA

SCHUKO 230V 16A IP67	1
2P+T CEE 230V 63A IP67	1
3P+N+T CEE 400V 32A IP67	1

The information is aligned with the Data file at the time of download.
Printed on 19/10/2026 (ID 205402)

©2026 | PR Industrial S.r.l. – Loc. Il Piano – 53031 Casole d'Elsa (SI) – ITALY. Company subject to the management and coordination of Generac Power Systems Inc.| All rights reserved | Image shown may not reflect actual package. Specifications subject to change without notice

www.pramac.com